SFx RIVAL
INSTRUKCJA OBSŁUGI



SUPERIOR FIREARMS

CANiK
SUPERIOR FIREARMS

WSTĘP

Gratulujemy zakupu pistoletu samopowtarzalnego CANiK SFx RIVAL o kalibrze 9x19 mm. Właściwa pielęgnacja broni zapewni Ci wiele lat niezawodnego działania.

CANiK nie ponosi odpowiedzialności za jakiekolwiek uszkodzenia mienia lub obrażenia ciała powstałe w wyniku użycia wadliwej, niestandardowej lub elaborowanej amunicji, wprowadzenia modyfikacji broni palnej, nieprawidłowego użytkowania lub nieprzestrzegania zasad bezpiecznego postępowania z bronią.

Instrukcję obsługi należy przechowywać razem z bronią palną. Upewnij się, że zrozumiałeś wszystkie ostrzeżenia, zasady użytkowania i procedury bezpieczeństwa zawarte w instrukcji. Pożyczając, udostępniając lub sprzedając broń palną innej osobie, należy dołączyć do niej instrukcję obsługi. Kopię instrukcji możesz otrzymać w firmie **CANiK Arms** lub na stronie **www.canik.com**

UŻYTKOWNIK JEST ODPOWIEDZIALNY ZA BEZPIECZNE UŻYTKOWANIE BRONI PALNEJ. ZAWSZE TRAKTUJ BROŃ PALNĄ, TAK JAKBY BYŁA ZAŁADOWANA I GOTOWA DO STRZAŁU.

WAŻNE!
Przeczytaj wszystkie instrukcje i ostrzeżenia zawarte w tej broszurze przed użyciem tej broni palnej.

Copyright © 2024, Samsun Yurt Savunma ve Ticaret A.Ş. All rights reserved.

SPIS TREŚCI

Informacje dotyczące bezpieczeństwa 3
Zasady bezpiecznego postępowania z bronią 3
Ostrzeżenia dotyczące amunicji! 8
Główne części broni 9
Dane techniczne pistoletu SFx RIVAL 10
Obowiązki związane z obsługą broni / Bezpiecznik 11
Ładowanie pistoletu 12
Strzelanie 13
Rozładowywanie pistoletu 15
Częściowe rozkładanie pistoletu 16
Demontaż lufy 17
Składanie broni / Regulacja przyrządów celowniczych 18
Montaż lejka Mag-Well 19
Zdejmowanie pokrywy frezu kolimatora 20
Płytki montażowe celowników kolimatorowych 21
Montaż płytki montażowej celownika 22
Montaż celownika kolimatorowego 23
Montaż dźwigni przeładowania 24
Przedłużki przycisku zwalniania magazynka 25
Wymiana nakładki chwytu 26
Modele przystosowane do tłumików 27
Demontaż i montaż osłony gwintu 31
Czyszczenie i konserwacja 32
Smarowanie / Ostrzeżenie dotyczące modyfikacji oraz części zamiennych / Ograniczona, dożywotnia gwarancja 33
Gwarancja 34
Przechowywanie 35
SFx RIVAL Widok rozstrzelony 36
SFx RIVAL Lista części 37

Copyright © 2024, Samsun Yurt Savunma ve Ticaret A.Ş. All rights reserved.

⚠ Informacje dotyczące bezpieczeństwa

Obsługa broni przez dzieci może prowadzić do obrażeń lub śmierci. Rozładowaną broń należy przechowywać w miejscu niedostępnym dla dzieci. Broń i amunicję należy przechowywać oddzielnie. Jeżeli przechowujesz załadowaną broń w miejscu dostępnym dla dziecka, a dziecko użyje jej w niewłaściwy sposób, możesz zostać pociągnięty do odpowiedzialności karnej.

Użytkownik jest odpowiedzialny za bezpieczeństwo

Bezpieczne postępowanie z bronią jest obowiązkiem strzelca. Zawsze należy być ostrożnym podczas posługiwania się bronią palną. Zaniedbania są częstą przyczyną wypadków podczas strzelania (np. niedopilnowanie, by wylot lufy był skierowany w bezpiecznym kierunku, słaba świadomość celu i obszaru za celem, pozostawianie naboju w komorze lub używanie niewłaściwej amunicji. Wystrzału nie można cofnąć, dlatego takie błędy mogą prowadzić do utraty życia, poważnych obrażeń ciała lub uszkodzenia mienia. Aby zapewnić bezpieczeństwo strzelca i osób postronnych, przed pierwszym użyciem należy poznać zasady bezpiecznego przechowywania i postępowania z bronią. Aby zachować bezpieczeństwo, przeczytaj dokładnie instrukcję obsługi, nawet jeśli nie jest to Twoja pierwsza styczność z bronią palną, ponieważ różne modele broni różnią się od siebie. Pierwszym krokiem w stronę bezpieczeństwa jest zapoznanie się z zasadami bezpiecznego postępowania z bronią palną. Nie ma niczego ważniejszego od bezpieczeństwa. Świadomy strzelec to bezpieczny strzelec.

Alkohol, narkotyki i broń nie idą ze sobą w parze. Nie ma co do tego wątpliwości!

Nigdy nie obsługuj broni palnej po spożyciu alkoholu lub zażyciu narkotyków, które mogą negatywnie wpływać na zdolność oceny sytuacji. Strzelaj na trzeźwo! Bezpieczne postępowanie z bronią wymaga czujności i koncentracji. Nie można bezpiecznie posługiwać się bronią palną po spożyciu alkoholu. Nie przyjmuj substancji, które mogą negatywnie wpływać na zdolność oceny sytuacji lub koordynację ruchową podczas strzelania. Nie obsługuj broni palnej, kiedy jesteś rozkojarzony.

Copyright © 2024, Samsun Yurt Savunma ve Ticaret A.Ş. All rights reserved.

Zasady bezpiecznego postępowania z bronią

Zanim zaczniesz posługiwać się bronią palną, musisz dobrze utrwalić zasady bezpieczeństwa. Zasady muszą być rozumiane i przestrzegane przez wszystkie osoby posługujące się bronią, w terenie, na strzelnicy czy w domu. Przeczytaj, przeanalizuj i zrozum zasady bezpieczeństwa, przed użyciem, a nawet przed wyjęciem broni z pudełka. Pamiętaj, że to Ty odpowiadasz za bezpieczeństwo broni palnej. Przyswojenie zasad bezpieczeństwa pomoże uniknąć niebezpiecznych wypadków.

⚠ Zasada #1

Zawsze kieruj wylot lufy w bezpiecznym kierunku.

Podstawowa i najważniejsza zasada bezpieczeństwa. „Bezpieczny kierunek" to taki, w którym przypadkowy wystrzał nie spowoduje obrażeń ciała strzelca lub osób postronnych oraz uszkodzenia mienia. Jest to szczególnie ważne podczas ładowania i rozładowywania broni. Nigdy nie celuj w obiekty, do których nie zamierzasz strzelać. Zawsze postępuj z bronią, tak jakby była załadowana.

⚠ Zasada #2

Broń należy rozładować, gdy nie jest używana

Broń palną należy ładować wyłącznie na strzelnicy, bezpośrednio przed rozpoczęciem strzelania. Broń i amunicję należy przechowywać oddzielnie, w bezpiecznym miejscu. Rozładuj broń przed schowaniem i upewnij się, że w komorze nabojowej i w magazynku nie ma nabojów. Upewnij się, że broń jest rozładowana (sprawdź komorę nabojową i magazynek) przed użyciem lub przed przekazaniem broni innej osobie. Kiedy nie używasz broni, zamek powinien być w tylnym położeniu. Zawsze postępuj z bronią, tak jakby była załadowana, nawet jeśli jesteś ostatnią osobą, która z niej korzystała. Nie przechodź przez ogrodzenia, nie wspinaj się na drzewa, nie przekraczaj cieków wodnych i nie wykonuj trudnych ruchów z naładowaną bronią. Nie kładź broni w miejscach, z których mogłaby spaść i nie opieraj broni w sposób umożliwiający jej przewrócenie. Rozładuj broń w razie jakichkolwiek wątpliwości! Nigdy nie przesuwaj / nie przyciągaj załadowanej broni w swoją stronę lub w stronę innych osób. Nigdy nie przenoś w kaburze lub futerale załadowanej broni. Zachowaj zdrowy rozsądek.

Copyright © 2024, Samsun Yurt Savunma ve Ticaret A.Ş. All rights reserved.

⚠ Zasada #3

Nie polegaj w 100% na bezpieczniku broni.

Postępuj z bronią, tak jakby mogła wystrzelić w każdej chwili, nawet bez naciśnięcia spustu. „Bezpiecznik" broni palnej jest urządzeniem mechanicznym, które może przestać działać w dowolnym momencie. Bezpiecznik nie ochroni strzelca, który myśli, że broń jest rozładowana, a w rzeczywistości znajduje się w niej amunicja. Bezpiecznik jest tylko uzupełnieniem prawidłowej procedury obchodzenia się z bronią, ale nie może zastąpić zdrowego rozsądku. Używając broni, zawsze należy zachować ostrożność i mieć świadomość, że może wystrzelić, nawet gdy bezpiecznik jest włączony. Nie kładź palca na spuście dopóki nie będziesz gotowy do oddania strzału. Trzymaj palce z dala od spustu podczas ładowania i rozładowywania broni.

⚠ Zasada #4

Bądź świadomy swojego celu i obszaru za celem!

Wystrzelonego pocisku nie można zawrócić, dlatego przed oddaniem strzału należy wiedzieć, dokąd poleci pocisk i w co trafi. Upewnij się, że pocisk nie zrani innej osoby lub nie trafi w obiekt inny niż cel lub kulochwyt. Nigdy nie strzelaj do celu tylko na podstawie odgłosów, ruchu lub obiektu, który nie został zidentyfikowany. Upewnij się, że za celem znajduje się bezpieczny kulochwyt, np. zbocze wzgórza. Bądź świadomy, tego gdzie poleci pocisk, jeśli nie trafisz w cel. Nie strzelaj w twarde powierzchnie i w powierzchnię wody, aby uniknąć niekontrolowanego odbicia pocisku. Strzelec jest odpowiedzialny za swoje decyzje i ocenę sytuacji.

Copyright © 2024, Samsun Yurt Savunma ve Ticaret A.Ş. All rights reserved.

Zasada #5

Używaj właściwej amunicji.

Każda broń palna jest dostosowana do amunicji o określonym kalibrze. Należy zawsze używać amunicji właściwej dla danej broni palnej. Informacje dotyczące właściwej amunicji znajdują się na lufie lub z boku broni palnej. Użycie niewłaściwej amunicji, amunicji o podwyższonym ciśnieniu, elaborowanej lub skorodowanej amunicji może doprowadzić do zniszczenie broni, poważnych obrażeń ciała lub śmierci. Przed załadowaniem broni broni, należy wyrobić nawyk sprawdzania każdej sztuki amunicji, aby upewnić się, że ma ona odpowiedni kaliber i jest w dobrym stanie.

Zasada #6

Należy zachować ostrożność, jeżeli broń nie wystrzeli po naciśnięciu spustu.

Jeżeli broń nie wystrzeli po naciśnięciu spustu, należy postępować zgodnie z zaleceniami Zasada 1 i skierować wylot lufy w bezpiecznym kierunku. Skieruj wylot lufy w kierunku celu z zamkniętym zamkiem i odczekaj co najmniej 30 sekund (aby upewnić się, że pocisk nie zostanie wystrzelony z opóźnieniem) po czym ostrożnie odciągnij zamek (unikając patrzenia na czoło zamka), rozładuj broń i usuń wadliwą amunicję.

Zasada #7

Zawsze noś okulary strzeleckie i ochronniki słuchu podczas strzelania oraz składania/rozkładania broni.

Hałas powstały podczas strzelania może trwale uszkodzić słuch. Odłamki np. pozostałości prochu i odrzucone łuski, mogą powodować obrażenia oczu. Dlatego podczas strzelania ważne jest noszenie okularów strzeleckich chroniących wzrok oraz ochronników chroniących słuch. Okulary strzeleckie należy nosić również podczas czyszczenia lub rozkładania broni, aby środki czyszczące lub naprężone elementy (takie jak sprężyny) nie podrażniły lub zraniły oczu.

Copyright © 2024, Samsun Yurt Savunma ve Ticaret A.Ş. All rights reserved.

Zasada #8

Przed oddaniem strzału należy sprawdzić, czy lufa jest drożna.

Oddanie strzału, gdy w lufie znajduje się przeszkoda może prowadzić do uszkodzenia mienia, obrażeń ciała lub śmierci. Przed załadowaniem broni palnej należy sprawdzić, czy w komorze nabojowej i magazynku nie ma amunicji. Sprawdź również, czy w przewodzie lufy nie ma niedrożności. Nawet niewielkie ilości błota, śniegu lub smaru mogą skutkować nadmiernym ciśnieniem, powodując wybrzuszenie lub pęknięcie lufy, co może prowadzić do zranienia lub śmierci strzelca lub osób postronnych. Przed strzelaniem należy sprawdzić drożność lufy i wyczyścić jej przewód przy pomocy wycioru. Jeżeli wystrzał jest cichy, odrzut jest słaby lub coś jest po prostu „nie tak", należy natychmiast przerwać strzelanie i dokładnie sprawdzić, czy lufa jest drożna. Niedrożność może być również spowodowana próbą załadowania mniejszego kalibru amunicji.

Zasada #9

Broni nie należy modyfikować. Broń należy poddawać regularnym przeglądom

Broń palna posiada mechanizmy, które działają prawidłowo w swoim oryginalnym stanie. Wszelkie zmiany i modyfikacje broni mogą sprawić, że jej użytkowanie będzie niebezpieczne i spowodować utratę gwarancji. Akcesoria do personalizacji broni CANiK powinny być zainstalowane przez wykwalifikowanego rusznikarza. Instalacja akcesoriów innych niż akcesoria CANiK spowoduje utratę gwarancji i może prowadzić do uszkodzenia broni, obrażeń ciała lub śmierci. Modyfikacje mechanizmu spustowego, mechanicznego bezpiecznika lub innych mechanizmów broni zagrażają bezpieczeństwu strzelca i osób postronnych. Broń należy okresowo oddać do rusznikarza w celu sprawdzenia prawidłowego działania i dokonania przeglądu.

Zasada #10

Zapoznaj się z budową i obsługą swojej broni.

Modele broni różnią się działaniem. Sposób przenoszenia, posługiwania się i użytkowania broni palnej jest zależny od jej konstrukcji. Przed pierwszym użyciem broni należy zapoznać się z procedurami bezpiecznego użytkowania, ładowania, rozładowywania i przenoszenia danego modelu broni, a także z ogólnymi zasadami bezpiecznego postępowania z bronią.

Copyright © 2024, Samsun Yurt Savunma ve Ticaret A.Ş. All rights reserved.

Ostrzeżenia dotyczące amunicji!



Strzelanie z broni palnej, czyszczenie broni lub obchodzenie się z amunicją w słabo wentylowanych pomieszczeniach może skutkować ekspozycją na ołów i inne substancje, które mogą powodować uszkodzenia płodu, zaburzenia płodności i inne zagrożenia dla zdrowia. Podczas strzelania należy zapewnić odpowiednią wentylację pomieszczenia. Po dotknięciu broni lub amunicji należy dokładnie umyć ręce.

UWAGA: PISTOLET JEST PRZEZNACZONY DO UŻYTKU Z AMUNICJĄ WYPRODUKOWANĄ ZGODNIE Z NORMAMI NATO, CIP I SAAMI. UŻYCIE INNEJ AMUNICJI MOŻE SPOWODOWAĆ USZKODZENIE PISTOLETU, OBRAŻENIA CIAŁA LUB ŚMIERĆ.

UWAGA! NATYCHMIAST PRZERWIJ STRZELANIE I ROZŁADUJ BROŃ:

Jeśli wystąpi usterka mechaniczna, zacięcie, wyrzucanie prochu/gazu, spłonka naboju została przebita, łuska naboju jest wybrzuszona lub pęknięta, lub wystrzał nie brzmi prawidłowo. NIE próbuj wystrzelić kolejnego naboju. Rozładuj broń i zanieś ją wraz z pociskiem w lufie do wykwalifikowanego rusznikarza. Nie zakładaj, że broń jest rozładowana tylko dlatego, że sprawdziłeś komorę nabojową. Należy również sprawdzić, czy w lufie nie ma żadnych przeszkód. Po rozładowaniu broni należy rozłożyć ją na części i sprawdzić przewód lufy od strony zamka przed ponownym rozpoczęciem strzelania.

UWAGA! Przed załadowaniem pistoletu należy upewnić się, że używana amunicja jest czysta, nieuszkodzona i odpowiedniego kalibru. Producent i dystrybutor nie ponoszą odpowiedzialności za użycie amunicji przerobionej, amunicji o podwyższonym ciśnieniu lub amunicji elaborowanej. Dbaj o swoją broń, korzystając wyłącznie z fabrycznie nowej amunicji dobrej jakości. Używanie amunicji o słabej jakości lub niewłaściwym kalibrze może prowadzić do obrażeń ciała, śmierci lub do uszkodzenia mienia. Pamiętaj, że to strzelec jest odpowiedzialny za bezpieczeństwo.

Copyright © 2024, Samsun Yurt Savunma ve Ticaret A.Ş. All rights reserved.

Główne części broni

Schemat przedstawiający podstawowe części samopowtarzalnego pistoletu SFx RIVAL:

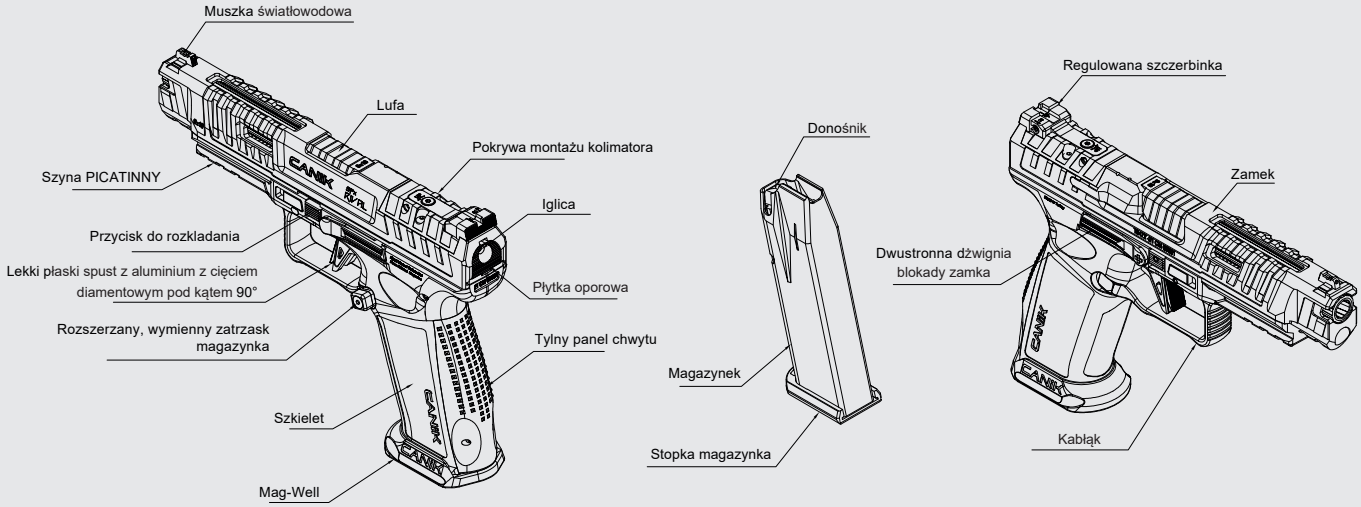

Ilustracja #1

Zapoznaj się z powyższą ilustracją, aby lepiej zrozumieć treści zawarte w instrukcji obsługi

Copyright © 2024, Samsun Yurt Savunma ve Ticaret A.Ş. All rights reserved.

Dane techniczne SFx RIVAL

Kaliber	9x19 mm
Pojemność magazynka	2x18 nabojów z aluminiową stopką magazynka
Długość lufy	127 mm - 5,00"
Całkowita długość	205,5 mm - 8,09"
Wysokość	145 mm - 5,70"
Szerokość	36 mm -1,41"
Masa	835 g. (+10/-20 g) / 29,45 oz. (+0,35/-0,7 oz) (Z pustym magazynkiem 18-nabojowym)
System działania	Krótki – zamek ryglowany
Układ spustowy	Półautomatyczny, igliczny
Bezpieczniki	Bezpiecznik spustowy, blokada iglicy
Zatrzask magazynka	Boczny, odwracalny I rozszerzalny (S, M, L)
Wskaźnik napięcia iglicy	Iglica jest widoczna, gdy jest napięta
Wymienny tylny panel rękojeści (Przystosowany do montażu magwella)	Dostępne 3 rozmiary
Mag-Well	W zestawie
Przyrządy celownicze	Regulowana szczerbinka z klikami, muszka światłowoda
Optyczne przyrządy celownicze	Płytki montażowe: R01-R02-R04-R06-R04C (Szczegóły na stronie o płytkach montażowych celowników)
Zrzut zamka	Obustronny
Szyna	MIL-STD-1913 Picatinny

Zawartość zestawu może się różnić w zależności od modelu.

Copyright © 2024, Samsun Yurt Savunma ve Ticaret A.Ş. All rights reserved.

Obowiązki związane z obsługą broni

1. Zawsze kieruj wylot lufy w bezpiecznym kierunku.
2. Broń należy rozładować, kiedy nie jest używana.
3. Nie polegaj w 100% na bezpieczniku broni.
4. Bądź świadomy swojego celu i przestrzeni za celem.
5. Używaj amunicji właściwej dla swojej broni palnej.
6. Należy zachować szczególną ostrożność, jeżeli broń nie wystrzeli po naciśnięciu spustu.
7. Podczas strzelania i czyszczenia broni należy nosić okulary strzeleckie i ochronniki słuchu.
8. Przed rozpoczęciem strzelania należy sprawdzić, czy przewód lufy jest drożny.
9. Broni nie należy modyfikować. Broń należy poddawać regularnym przeglądom.
10. Zapoznaj się z właściwościami mechanicznymi i obsługą swojej broni. Strzelec jest odpowiedzialny za bezpieczeństwo broni palnej. Odpowiednia wiedza jest niezbędna do zachowania bezpieczeństwa.

Bezpiecznik

Pistolet ma wbudowaną blokadę iglicy, która uniemożliwia ruch iglicy do przodu, dopóki spust nie zostanie całkowicie ściągnięty oraz bezpiecznik spustowy, który należy wcisnąć, aby ściągnąć spust. Nie opieraj palca ani innych obiektów na spuście, dopóki nie będziesz gotowy do oddania strzału.

Copyright © 2024, Samsun Yurt Savunma ve Ticaret A.Ş. All rights reserved.

Ładowanie pistoletu

1. Załaduj do magazynka właściwą amunicję, pojedynczo wciskaj naboje w dół, wsuwając je jednocześnie pod szczęki magazynka; naboje będą układać się naprzemiennie. Chwyć magazynek dominującą ręką i delikatnie uderz nim kilka razy o dłoń przeciwną, aby naboje dobrze ułożyły się w magazynku i były potem prawidłowo podawane. Podczas ładowania nabojów należy upewnić się, że podstawa naboju dotyka tylnej części magazynka **(patrz Ilustracja #2)**.

2. Chwyć broń jedną dłonią (trzymając palec na zewnątrz kabłąka), drugą dłonią złap magazynek. Wsuń magazynek do gniazda magazynka i dobij go z odpowiednią siłą, aby prawidłowo się zablokował **(patrz Ilustracja #3)**.

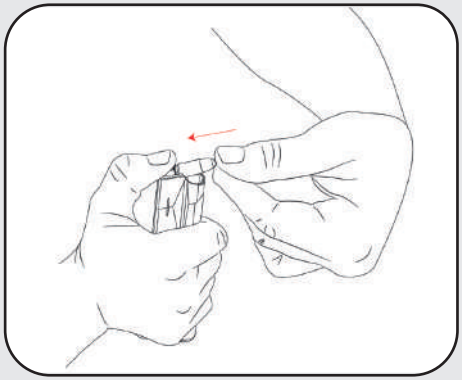

Ilustracja #2

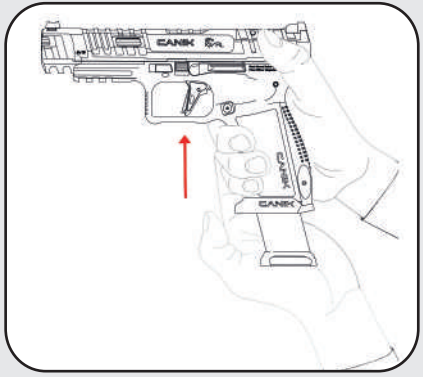

Ilustracja #3

Copyright © 2024, Samsun Yurt Savunma ve Ticaret A.Ş. All rights reserved.

3. Skieruj wylot lufy w bezpiecznym kierunku i zdejmij palec ze spustu, a następnie energicznie odciągnij zamek do tyłu i zwolnij go. Podczas gwałtownego ruchu do przodu (pod wpływem nacisku sprężyny) zamek pobierze nabój z magazynka i wprowadzi go do komory nabojowej **(patrz Ilustracja #4)**. Pistolet jest teraz załadowany i gotowy do oddania strzału.
Czerwony wskaźnik napięcia iglicy jest widoczny nad zamkiem (patrz Ilustracja #5).

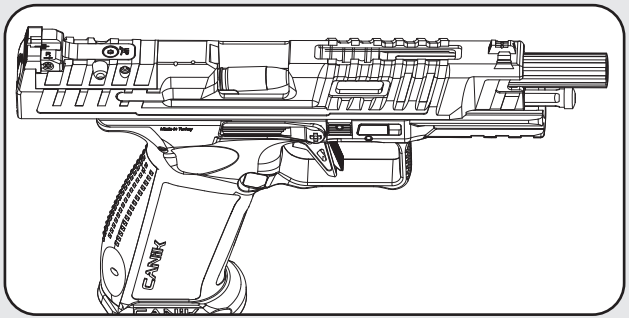

Ilustracja #4

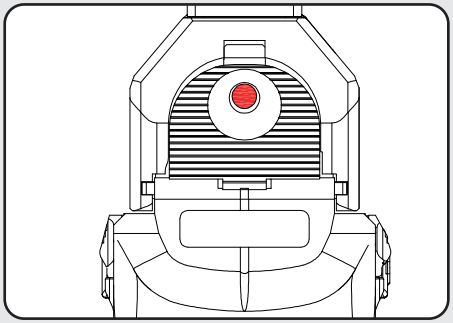

Ilustracja #5

⚠ **UWAGA!** Pistolet jest załadowany i wystrzeli po naciśnięciu spustu! Zachowaj szczególną ostrożność, kieruj wylot lufy w bezpiecznym kierunku!

⚠ **UWAGA!** Wskaźnik napięcia iglicy pokryto czerwoną farbą. Z upływem czasu farba może się zetrzeć i blaknąć. Wskaźnik służy jedynie jako pomoc wizualna i strzelec musi zawsze przestrzegać wszystkich zasad bezpiecznego postępowania z bronią, niezależnie od tego, czy iglica jest napięta, czy nie.

Copyright © 2024, Samsun Yurt Savunma ve Ticaret A.Ş. All rights reserved.

Strzelanie

1. Pamiętając o zasadach **bezpiecznego postępowania z bronią**, skieruj wylot lufy w stronę celu. Podczas strzelania możesz testować różne techniki strzeleckie, aż znajdziesz najbardziej odpowiednią. Pamiętaj, aby strzelać w sposób, umożliwiający ciągłe kierowanie lufy w bezpiecznym kierunku.

2. Połóż palec na spuście. Naciskaj powoli spust, wciskając jednocześnie bezpiecznik spustowy, kontynuuj aż do zwolnienia iglicy.

3. Zamek pistoletu samopowtarzalnego (jego górna ruchoma część) dokona automatycznego przeładowania po wystrzeleniu pierwszego naboju. Podczas ruchu zamka do tyłu, pazur wyciągu usuwa pustą łuskę z komory nabojowej i wyrzuca z pistoletu (dopilnuj, aby w pobliżu pistoletu nie znajdowały się osoby postronne, które mogłyby zostać zranione przez odrzuconą łuskę lub uwalniające się z pistoletu gazy). Zamek przesuwa się do tyłu przy wystrzale. Nie trzymaj palców i dłoni na linii drogi zamka.

⚠ **UWAGA: Pistolet wystrzeli po ponownym pociągnięciu za spust! Kieruj wylot lufy w bezpiecznym kierunku. Trzymaj palce z dala od wylotu lufy podczas strzelania.**

4. Strzelanie można kontynuować w ten sposób, aż do opróżnienia magazynka.

⚠ **UWAGA!** Lufa nagrzewa się podczas strzelania!

⚠ **UWAGA!** Nie zbliżaj żadnych części ciała do wylotu lufy!

⚠ **UWAGA!** Rozładuj broń bezpośrednio po użyciu, przed rozpoczęciem czyszczenia i schowaniem, aby uniknąć przypadkowego wystrzału.

⚠ **UWAGA!** Jeżeli pistolet nie wystrzeli po naciśnięciu spustu, kieruj wylot lufy w kierunku celu przez co najmniej 30 sekund na wypadek opóźnionego wystrzału. Jeżeli po 30 sekundach nadal nie dojdzie do wystrzału, wyjmij magazynek i zachowując dystans, ostrożnie odciągnij zamek i wyrzuć nabój. Zutylizuj wadliwy nabój. Ponownie załaduj pistolet, aby kontynuować strzelanie.

⚠ **UWAGA!** Broń może wystrzelić na skutek upuszczenia lub mocnego uderzenia, jeżeli w komorze nabojowej znajduje się nabój. Przed dalszym użytkowaniem rusznikarz obeznany z produktami CANiK powinien sprawdzić działanie i mechanizmy pistoletu.

Copyright © 2024, Samsun Yurt Savunma ve Ticaret A.Ş. All rights reserved.

Rozładowywanie

⚠ **UWAGA!** Kieruj wylot lufy w bezpiecznym kierunku

1.Trzymając pistolet jedną dłonią z wylotem lufy skierowanym w bezpiecznym kierunku, wciśnij zatrzask magazynka kciukiem. Magazynek wysunie się z rękojeści pistoletu, gdzie można go chwycić drugą dłonią **(patrz Ilustracja 6)**.

2.Chwyć zamek za frezy pod szczerbinką i pociągnij go maksymalnie do tyłu. Trzymając zamek w pozycji otwartej, sprawdź, czy komora nabojowa jest pusta. Po wyjęciu magazynka z pistoletu należy ponownie odciągnąć zamek i sprawdzić, czy w komorze nabojowej nie ma nabojów. Możesz to zweryfikować wzrokowo lub małym palcem.

3.Pozwól, aby zamek przesunął się do przodu. Kierując wylot lufy w bezpiecznym kierunku, pociągnij za spust, aby zwolnić napiętą iglicę.

Notatka: Gdy iglica jest opuszczona, czerwony wskaźnik napięcia iglicy nie jest widoczny **(patrz Ilustracja 5)**.

⚠ **UWAGA!** Pistolet wystrzeli po pociągnięciu za spust, kiedy w komorze nabojowej jest nabój. Nawet po wyjęciu magazynka.

OSTRZEŻENIE! W przypadku upadku lub silnego uderzenia każda broń może wystrzelić, jeśli w komorze znajduję sie nabój.

Przed dalszym użytkowaniem zleć sprawdzenie systemów bezpieczeństwa pistoletu rusznikarzowi zaznajomionemu z produktami Canik.

Ilustracja #6

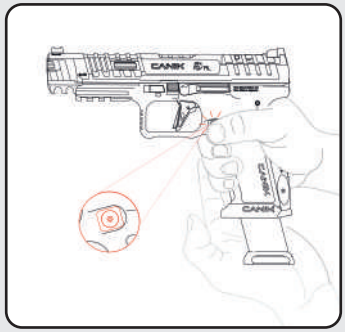

Copyright © 2024, Samsun Yurt Savunma ve Ticaret A.Ş. All rights reserved.

Częściowe rozkładanie pistoletu

⚠ **UWAGA!** Zanim przystąpisz do rozkładania pistoletu, sprawdź, czy jest rozładowany. W tym celu postępuj zgodnie z krokami opisanymi w rozdziale Rozładowywanie pistoletu.

⚠ **UWAGA!** Podczas rozkładania broni należy korzystać ze środków ochrony oczu, jak okulary strzeleckie. Okulary chronią oczy przed związkami chemicznymi oraz naprężonymi elementami (sprężyny), które mogę być zwolnione podczas demontażu.

1. Kierując wylot lufy w bezpiecznym kierunku, trzymaj mocno rozładowany pistolet w wybranym miejscu, np. na kolanach lub na stole. Pociągnij za spust, aby zwolnić iglicę. **Notatka**: Gdy iglica jest opuszczona, czerwony wskaźnik napięcia iglicy nie jest widoczny **(patrz Ilustracja 5)**.

2. Trzymając pistolet w dominującej dłoni, chwyć przyciski do rozkładania broni (znajdujące się powyżej spustu) palcem wskazującym i kciukiem drugiej dłoni i pociągnij w dół. W tym samym czasie przesuń zamek do przodu kciukiem dominującej dłoni **(patrz Ilustracja 7 i 8)**. Zamek przesuwa się do przodu tylko o około 15 mm. Podnieś zamek do góry, aż odłączy się od szkieletu pistoletu **(Ilustracja 9)**.

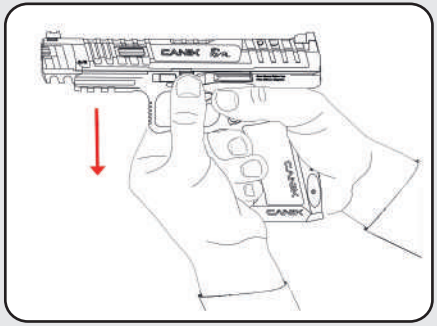

Ilustracja #7

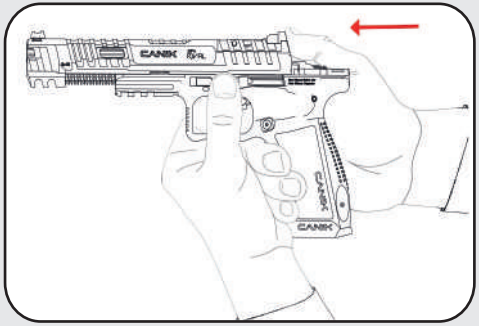

Ilustracja #8

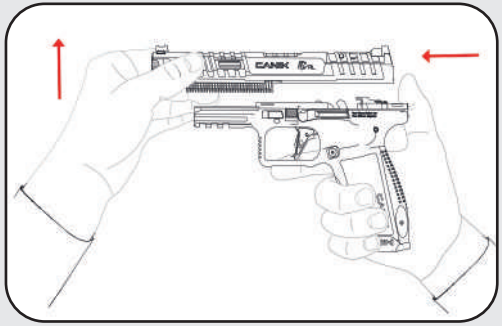

Ilustracja #9

Copyright © 2024, Samsun Yurt Savunma ve Ticaret A.Ş. All rights reserved.

Demontaż lufy

⚠ **UWAGA!** Przed demontażem należy odkręcić osłonę gwintu lufy.

1. Trzymając zamek dominującą dłonią, drugą ręką wciśnij sprężynę powrotną w stronę wylotu lufy i wyjmij ją unosząc do góry **(patrz Ilustracja 10)**.

2. Unieś lekko lufę i pchnij do przodu. Następnie przesuń ją do tyłu i odłącz od zamka **(patrz Ilustracja 11).**

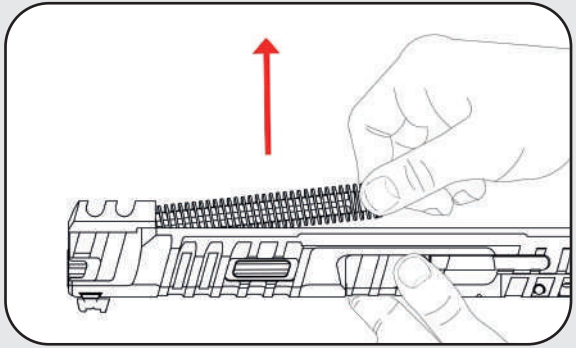

Ilustracja # 10

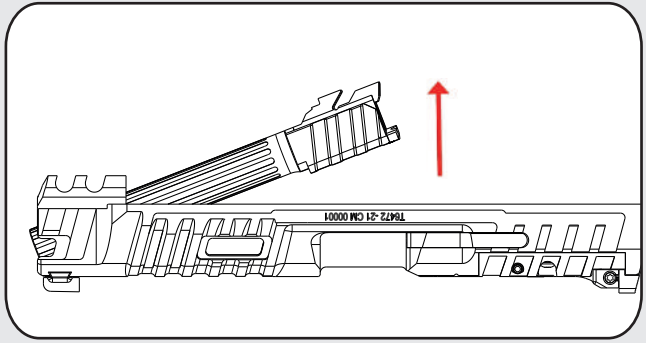

Ilustracja # 11

⚠ **OSTRZEŻENIE!** Przed demontażem należy zdjąć osłonę gwintu wylotu lufy.
⚠ **OSTRZEŻENIE!** Lufa oraz niektóre inne komponenty modeli CANiK SFx RIVAL i SFx RIVAL-S nie są zamienne.

Copyright © 2024, Samsun Yurt Savunma ve Ticaret A.Ş. All rights reserved.

Składanie broni

⚠ **UWAGA!** Nieprzestrzeganie instrukcji składania/rozkładania może prowadzić do uszkodzenia broni.

1. Trzymaj zamek dominującą dłonią, kierując wylot lufy ku podłożu. Włóż lufę do komory zamkowej, obróć zamek do góry, tak aby lufa była skierowana ku niebu. Lufa wskoczy wtedy na miejsce.
2. Trzymając zamek dominująca dłonią, włóż sprężynę powrotną do komory zamkowej po stronie wylotu lufy.
UWAGA: Płaski koniec sprężyny powrotnej ma być zwrócony w stronę komory nabojowej (patrz Ilustracja 12). Wciśnij sprężynę w kierunku wylotu lufy i lekko dociśnij w dół kciukiem drugiej dłoni.
3. Zrównaj wycięcia zamka z szyną szkieletu. Nałóż zamek na szkielet w odległości około 15 mm od jego zakończenia. Odciągnij zamek do tyłu **(patrz Ilustracja 12a)**.

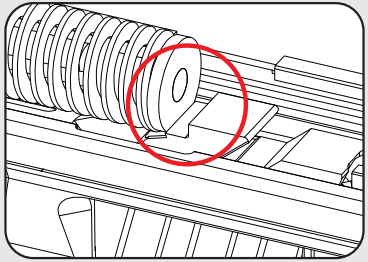

Ilustracja #12

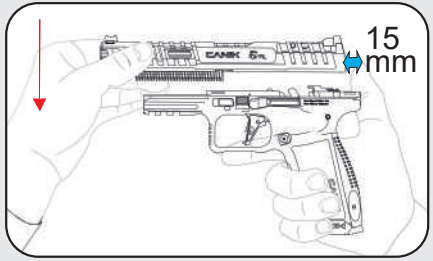

Ilustracja #12a

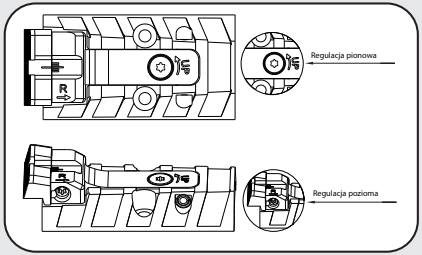

Ilustracja #13

Regulacja przyrządów celowniczych

1. UWAGA! Szczerbinka ma możliwość regulacji poziomej i pionowej. Jeżeli pocisk trafia w cel na prawo od punktu celowania, szczerbinkę należy przesunąć w lewo. Jeżeli pocisk trafia poniżej punktu celowania, szczerbinkę należy przesunąć do góry. Dostosuj pozycję szczerbinki w żądanym kierunku, obracając odpowiednie śruby zgodnie ze strzałkami na szczerbince **(patrz Ilustracja #13).**
2. Muszka, tak samo jak szczerbinka, posiada możliwość regulacji poziomej.
UWAGA! Do regulacji poziomej i pionowej używaj wyłącznie klucza Torx T10.
⚠

Copyright © 2024, Samsun Yurt Savunma ve Ticaret A.Ş. All rights reserved.

Montaż lejka Mag-Well

⚠ **UWAGA!** Zanim przystąpisz do montażu, sprawdź, czy pistolet jest rozładowany. W tym celu postępuj zgodnie z krokami opisanymi w rozdziale Rozładowywanie pistoletu.

1. Wyjmij magazynek i sprawdź, czy komora nabojowa jest pusta.
2. Lejek mag-well należy wsunąć w prowadnice znajdujące się w dolnej części szkieletu pistoletu, poczynając od przodu, jak pokazano na **Ilustracji 14**. Upewnij się, że prowadnice lejka mag-well są dobrze osadzone na szkielecie, a otwory lejka i szkieletu pokrywają się ze sobą. Następnie dokręć lejek mag-well przy pomocy końcówki bitów Torx (T10), jak pokazano na **Ilustracji #16**.

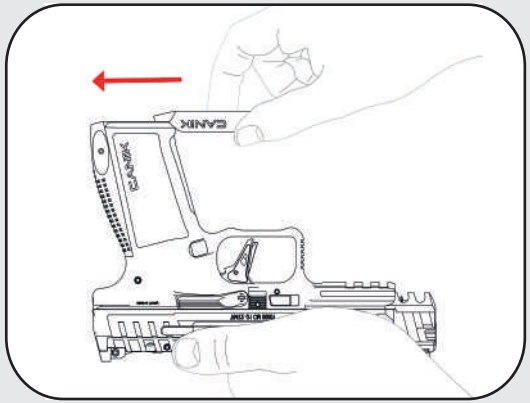

Ilustracja #14

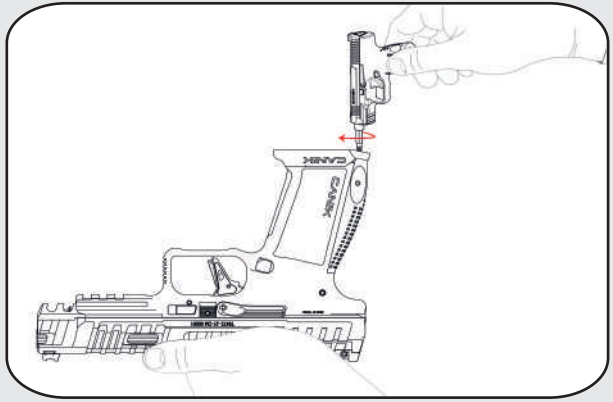

Ilustracja #15

Uwaga: Dołączone akcesoria mogą się różnić w zależności od modelu.

Copyright © 2024, Samsun Yurt Savunma ve Ticaret A.Ş. All rights reserved.

Zdejmowanie pokrywy frezu kolimatora

⚠ **OSTRZEŻENIE! Regulowana szczerbinka jest zintegrowana z podstawą szczerbinki i stanowczo zaleca się, aby jej nie demontować.**

⚠ **UWAGA!** Zanim zaczniesz, sprawdź, czy pistolet jest rozładowany. W tym celu postępuj zgodnie z krokami opisanymi w rozdziale Rozładowywanie pistoletu.

⚠ **UWAGA!** Podczas rozkładania broni należy korzystać ze środków ochrony oczu, jak okulary strzeleckie. Okulary chronią oczy przed naprężonymi elementami, jak sprężyny, które mogą poluzować się podczas demontażu.

1. Zanim zaczniesz, usuń amunicję, załadowane magazynki i broń palną z obszaru roboczego. Wyjmij magazynek z pistoletu. W tym celu postępuj zgodnie z krokami opisanymi w rozdziale Rozładowywanie pistoletu i sprawdź, czy komora nabojowa jest pusta.

2. Trzymając pistolet zgodnie z **Ilustracją 16**, użyj klucza Torx (T10), aby odkręcić śruby mocujące podstawę szczerbinki

3. Po wykręceniu śrub z podkładkami zabezpieczającymi, unieś pokrywę, tak jak pokazano na **Ilustracji 17**. Należy pamiętać, że pokrywa jest bardzo mocno przymocowana i może być konieczne zdjęcie zamka, zgodnie z krokami opisanymi w rozdziale Częściowe rozkładanie broni. Po zdemontowaniu zamka wsuń cienki wybijak do otworu śruby **(jak pokazano na Ilustracji 18)** i pchnij, aby zdjąć pokrywę (dołączony do zestawu wybijak CANiK Punch nie jest wystarczająco cienki). Podważanie pokrywy może uszkodzić pokrywę i/lub zamek.

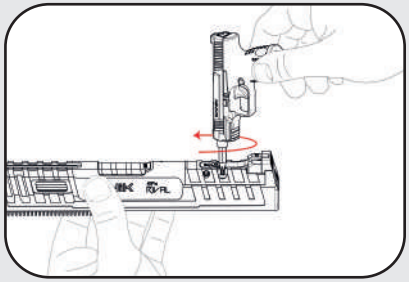

Ilustracja #16

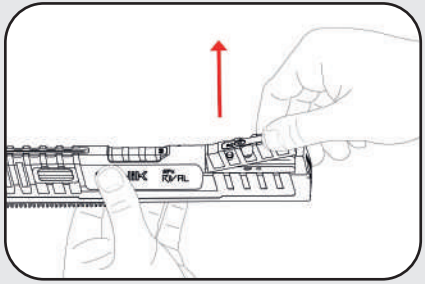

Ilustracja #17

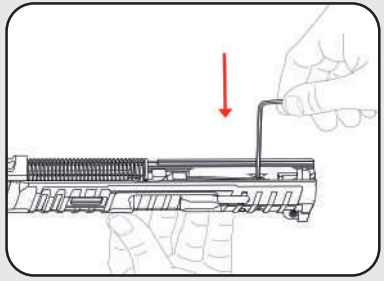

Ilustracja #18

Copyright © 2024, Samsun Yurt Savunma ve Ticaret A.Ş. All rights reserved.

Płytki montażowe celowników

Twój SFx RIVAL jest wyposażony w najpopularniejsze płytki montażowe celowników kolimatorowych **(patrz Ilustracja 19).**
Zestaw zawiera klucz Torx (T10), dwie śruby montażowe do płytki celownika oraz dwie śruby zapasowe.

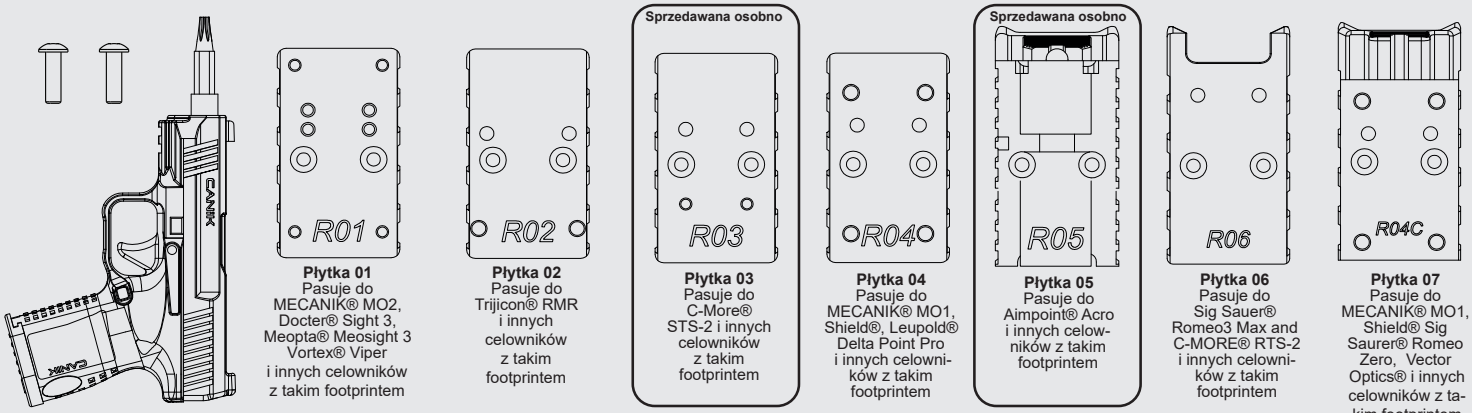

Płytka 01
Pasuje do MECANIK® MO2, Docter® Sight 3, Meopta® Meosight 3 Vortex® Viper i innych celowników z takim footprintem

Płytka 02
Pasuje do Trijicon® RMR i innych celowników z takim footprintem

Płytka 03
Pasuje do C-More® STS-2 i innych celowników z takim footprintem

Płytka 04
Pasuje do MECANIK® MO1, Shield®, Leupold® Delta Point Pro i innych celowników z takim footprintem

Płytka 05
Pasuje do Aimpoint® Acro i innych celowników z takim footprintem

Płytka 06
Pasuje do Sig Sauer® Romeo3 Max and C-MORE® RTS-2 i innych celowników z takim footprintem

Płytka 07
Pasuje do MECANIK® MO1, Shield® Sig Saurer® Romeo Zero, Vector Optics® i innych celowników z takim footprintem

Ilustracja #19

Dołączone płytki montażowe mogą się różnić w zależności od konfiguracji modelu, ale wszystkie płytki są kompatybilne z obiema wersjami SFx RIVAL

W zestawie **SFx RIVAL Dark** Side znajdują się płytki: 1, 2, 4, 6 oraz R04-c
W zestawie **SFx Rival Gray** Side znajdują się płytki: 1, 2, 4 oraz 6

Płytki 3, 5 są sprzedawane osobno.

Do montażu podstawy montażowej celownika używaj wyłącznie śrub montażowych dołączonych do pistoletu.

Copyright © 2024, Samsun Yurt Savunma ve Ticaret A.Ş. All rights reserved.

Montaż płytki montażowej celownika

⚠ **UWAGA!** Zanim przystąpisz do montażu, sprawdź, czy pistolet jest rozładowany. W tym celu postępuj zgodnie z krokami opisanymi w rozdziale Rozładowywanie pistoletu.

Nałóż płytkę montażową zgodnie z **Ilustracją 20**. Używając śrub montażowych dołączonych do pistoletu dokręć śruby za pomocą klucza Torx (T10) **(patrz Ilustracja 21).**

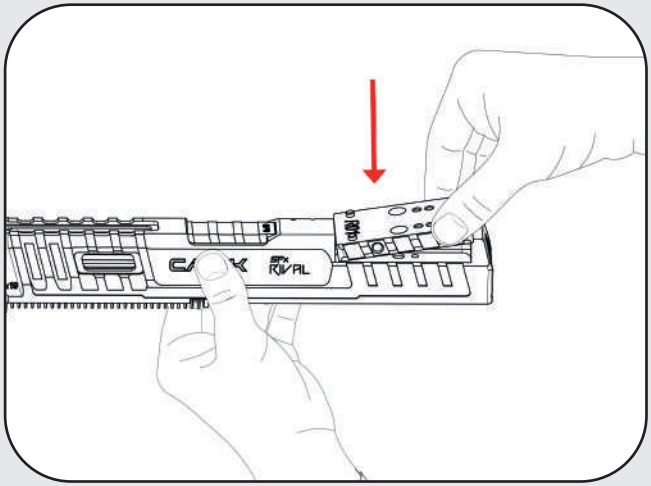

Ilustracja #20

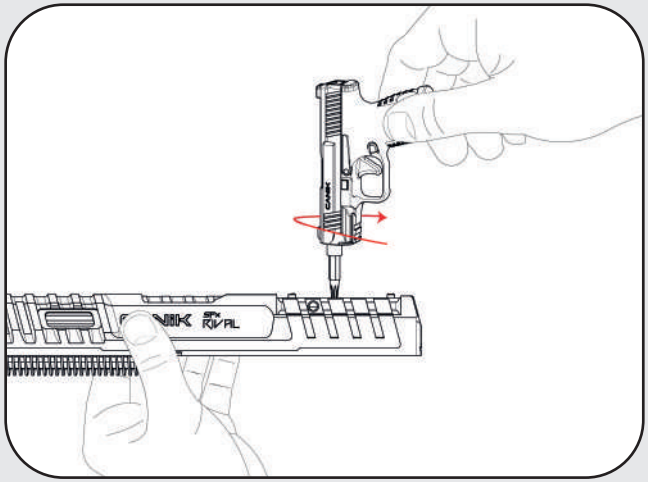

Ilustracja #21

Copyright © 2024, Samsun Yurt Savunma ve Ticaret A.Ş. All rights reserved.

Montaż celownika kolimatorowego

⚠ **UWAGA!** Zanim przystąpisz do montażu, sprawdź, czy pistolet jest rozładowany. W tym celu postępuj zgodnie z krokami opisanymi w rozdziale Rozładowywanie pistoletu.

⚠ **UWAGA!** Podczas rozkładania broni należy korzystać ze środków ochrony oczu, jak okulary strzeleckie. Okulary chronią oczy przed naprężonymi elementami, jak sprężyny, które mogą poluzować się podczas rozkładania broni.

1. Odkręć śruby pokrywy przy pomocy klucza Torx (T10).

2. Po zdjęciu pokrywy, nałóż płytkę montażową i upewnij się, że pasuje do zamka, jak pokazano na **Ilustracji 22**. Następnie przykręć kolimator, używając klucza Torx (T10), wkręć śruby przez otwory w płytce zgodnie z **Ilustracją 23**. Do montażu celownika kolimatorowego używaj wyłącznie śrub dołączonych do pistoletu Canik.

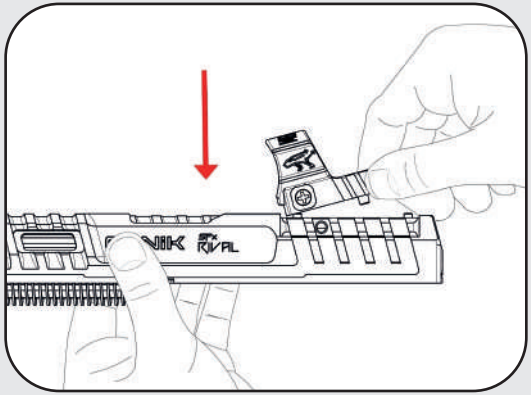

Ilustracja #22

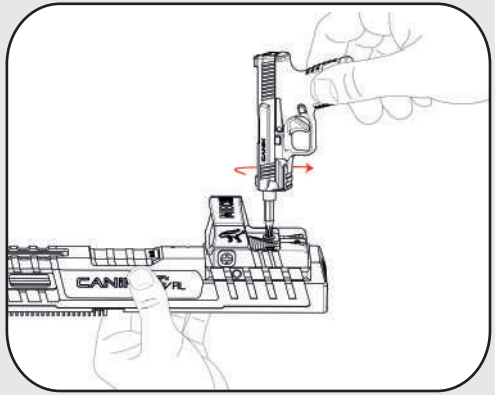

Ilustracja #23

Copyright © 2024, Samsun Yurt Savunma ve Ticaret A.Ş. All rights reserved.

Montaż dźwigni przeładowania

⚠ **UWAGA!** Zanim przystąpisz do montażu bezwzględnie sprawdź, czy pistolet jest rozładowany. W tym celu postępuj zgodnie z krokami opisanymi w rozdziale **Rozładowywanie pistoletu**.
Wkręć dźwignię przeładowania do gniazda znajdującego się z boku podstawy płytki kolimatora, jak pokazano na **Ilustracjach 24 i #5**. Dźwignię można zamontować po lewej lub prawej stronie. Dokręć dźwignię za pomocą wkrętaka, tak jak pokazano na **Ilustracji 25**.

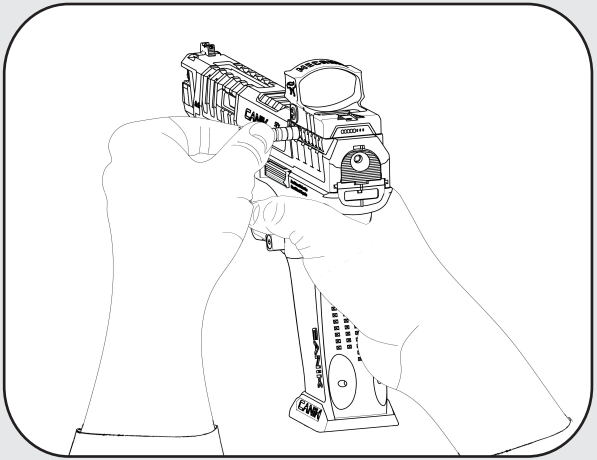

Ilustracja #24

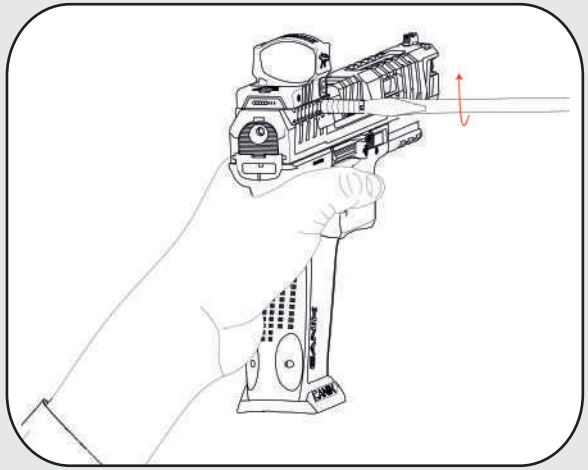

Ilustracja #25

Copyright © 2024, Samsun Yurt Savunma ve Ticaret A.Ş. All rights reserved.

Przedłużenie zatrzasku magazynka

⚠ **UWAGA!** Przed montażem sprawdź, czy pistolet jest rozładowany. W tym celu postępuj zgodnie z krokami opisanymi w rozdziale **Rozładowywanie pistoletu**.
Do pistoletu mogą być dołączone nakładki zatrzasku magazynka w trzech różnych rozmiarach (mały - średni - duży). Wybierz rozmiar najlepiej pasujący do Twoich potrzeb i anatomii. Odkręć śrubę za pomocą dołączonego klucza Torx (T10), nałóż odpowiednią nakładkę zatrzasku magazynka i dokręć śrubę przy pomocy klucza Torx (T10), tak jak pokazano na **Ilustracji 26**.

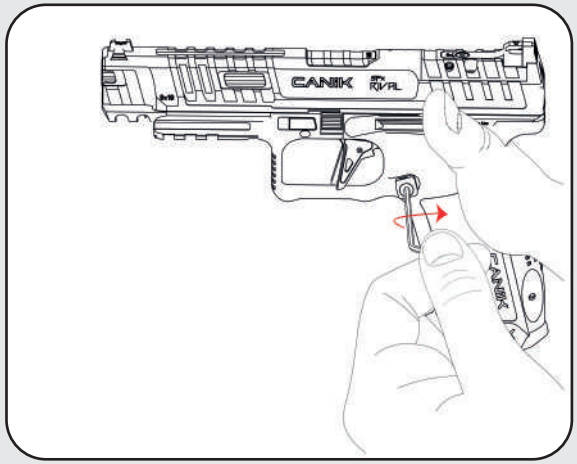

Ilustracja # 26

Copyright © 2024, Samsun Yurt Savunma ve Ticaret A.Ş. All rights reserved.

Wymiana tylnego panelu rękojeści

⚠ **UWAGA!** Zanim zaczniesz, sprawdź, czy pistolet jest rozładowany. W tym celu postępuj zgodnie z krokami opisanymi w rozdziale Rozładowywanie pistoletu. Wyjmij magazynek z pistoletu i sprawdź, czy komora nabojowa jest pusta.

1. Zanim zaczniesz, usuń amunicję, załadowane magazynki i broń palną z obszaru roboczego.

2. Wybij kołek tylnego panelu przy pomocy dołączonego wybijaka CANiK Punch.

3. Po założeniu tylnego panelu, upewnij się, że panel jest dobrze dopasowany do szkieletu pistoletu.

4. Wsuń z powrotem kołek tylnego panelu i upewnij się, że jest on wyśrodkowany. Wbij kołek przy pomocy wybijaka CANiK Punch, jak pokazano na **Ilustracji 27**.

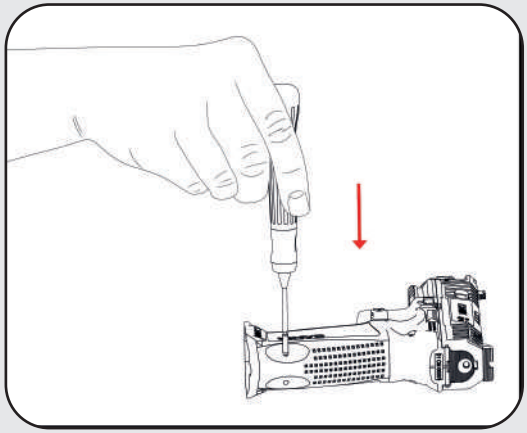

Ilustracja # 27

Copyright © 2024, Samsun Yurt Savunma ve Ticaret A.Ş. All rights reserved.

Modele przystosowane do montażu tłumika

⚠ **UWAGA!** Postępuj zgodnie z instrukcjami dostarczonymi przez producenta tłumika.

⚠ **UWAGA!** Zanim przystąpisz do montażu sprawdź, czy pistolet jest rozładowany. W tym celu postępuj zgodnie z krokami opisanymi w rozdziale **Rozładowywanie pistoletu**. Wyjmij magazynek z pistoletu i sprawdź, czy komora nabojowa jest pusta.

⚠ **UWAGA!** Podczas rozkładania broni należy korzystać ze środków ochrony oczu np. okularów strzeleckich. Okulary chronią oczy przed naprężonymi elementami np. sprężynami, które podczas rozkładania broni mogę być zwolnione w sposób niekontrolowany.

⚠ **UWAGA! 1: LUFY Z GWINTEM** Lufa pistoletu zakończona gwintem zewnętrznym służy do montażu tłumika lub urządzenia wylotowego (gwint M13,5x1 LH lub 1/2-28). Próba montażu urządzenia z gwintem niezgodnym z gwintem lufy, może doprowadzić do uszkodzenia lufy, urządzenia oraz spowodować obrażenia ciała. Do zestawu jest dołączona osłona gwintu lufy. Przenoszenie lub strzelanie z pistoletu bez zamontowanej osłony gwintu może prowadzić do uszkodzenia gwintu. Nie montuj tłumika na zabrudzonym lub uszkodzonym gwincie. Może to doprowadzić do uszkodzenia pistoletu lub tłumika, a także szkód mienia, obrażeń ciała lub śmierci użytkownika broni. Do pistoletów Canik Arms należy montować wyłącznie tłumiki, kompensatory i urządzenia wylotowe sprawdzonych producentów. Korzystanie z urządzeń wylotowych niskiej jakości, może doprowadzić do uszkodzenia lub nadmiernego zużycia elementów pistoletu, a także spowodować utratę gwarancji Canik.

Copyright © 2024, Samsun Yurt Savunma ve Ticaret A.Ş. All rights reserved.

⚠ **UWAGA! 2: MONTAŻ** Nigdy nie montuj, nie dokręcaj / nie odkręcaj tłumika na załadowanej broni. Skieruj wylot lufy w bezpiecznym kierunku i sprawdź, czy wyjęto magazynek. Odciągnij zamek do tyłu, zablokuj w pozycji otwartej i sprawdź, czy komora nabojowa jest pusta. Postępuj zgodnie z instrukcją montażu tłumika. Tłumik należy dokręcać ręcznie. Zbyt mocne dokręcenie tłumika może spowodować uszkodzenie gwintu lub nieprawidłowe wyrównanie osi tłumika i przewodu lufy. Z pistoletu nie wolno strzelać, kiedy tłumik nie jest prawidłowo wyrównany z osią przewodu lufy. Strzelanie z pistoletu z niewłaściwie zamontowanym tłumikiem prowadzi do uszkodzenia pistoletu i tłumika, a w niektórych przypadkach może powodować obrażenia ciała lub śmierć. Przed rozpoczęciem strzelania, sprawdź spasowanie i osiowość tłumika względem lufy. Urządzenie wylotowe musi być w pełni dokręcone do lufy. Nie strzelaj, jeżeli między tłumikiem i lufą jest luka. Niepełne dokręcenie tłumika może skutkować obniżeniem celności i uszkodzeniem tłumika. Nieprzestrzeganie instrukcji montażu i konserwacji tłumika może skutkować ciężkimi obrażeniami ciała i uszkodzeniem broni. Tłumiki dźwięku są montowane samodzielnie przez użytkowników broni, co może być trudne dla osób niedoświadczonych i prowadzić do niewłaściwej instalacji. Aby poprawnie i bezpiecznie dokonać montażu postępuj zgodnie ze wszystkimi krokami opisanymi w instrukcji. Jeżeli nie zostałeś odpowiednio przeszkolony i nie masz doświadczenia, nie strzelaj z pistoletu z zamontowanym tłumikiem.

⚠ **UWAGA! 3: TŁUMIKI PODCZAS STRZELANIA ABSORBUJĄ ENERGIĘ I NAGRZEWAJĄ SIĘ!** Nie dotykaj tłumika w trakcie lub bezpośrednio po zakończeniu strzelania. Kontakt z gorącą powierzchnią tłumika może powodować oparzenia skóry i uszkodzenie elementów wrażliwych na wysoką temperaturę. Aby uniknąć oparzeń, po zakończeniu strzelania rozładowaną broń należy odłożyć wylotem lufy skierowanym w bezpiecznym kierunku. Nie dotykaj i nie łap za gorący tłumik w trakcie strzelania.

⚠ **UWAGA! 4: ODKRĘCANIE TŁUMIKA** Zanim odkręcisz tłumik, sprawdź, czy pistolet jest rozładowany. Wyjmij magazynek z pistoletu, odciągnij zamek, sprawdź, czy komora nabojowa jest pusta. Postępuj zgodnie z krokami opisanymi w rozdziale **Rozładowywanie pistoletu**.

Copyright © 2024, Samsun Yurt Savunma ve Ticaret A.Ş. All rights reserved.

⚠ **UWAGA! 5: KONSERWACJA TŁUMIKA** Nie składaj i nie rozkładaj pistoletu (lub tłumika), gdy tłumik jest zamontowany do broni. Zanim przystąpisz do składania lub rozkładania broni lub tłumika wcześniej zdemontuj tłumik z broni. Przed rozpoczęciem konserwacji oraz przed montażem/demontażem tłumika, należy sprawdzić, czy pistolet jest rozładowany: wyjąć magazynek, odciągnąć zamek do tyłu i upewnić się, że komora nabojowa jest pusta. Nieprzestrzeganie zaleceń może spowodować uszkodzenie mienia, obrażenia ciała lub śmierć. Przestrzegaj wszystkich instrukcji dotyczących prawidłowego czyszczenia, konserwacji i smarowania tłumika dostarczonych przez producenta.

⚠ **UWAGA! 6: DOKRĘCANIE** Jeżeli tłumik poluzuje się podczas strzelania, rozładuj pistolet i sprawdź, czy komora nabojowa jest pusta. Pozostaw pistolet i tłumik do ostygnięcia, po czym dokręć tłumik, kierując wylot lufy w bezpiecznym kierunku. Nigdy nie strzelaj z pistoletu, jeśli tłumik jest poluzowany. Może to spowodować uszkodzenie pistoletu, tłumika oraz doprowadzić do obrażeń ciała.

⚠ **UWAGA! 7: WŁAŚCIWY KALIBER** Pistolet jest dostosowany wyłącznie do amunicji o kalibrze 9x19 mm. Nie montuj i nie używaj tłumików dostosowanych do amunicji o innym kalibrze.

⚠ **UWAGA! 8: WYTYCZNE DOTYCZĄCE AMUNICJI** Aby zapewnić niezawodność podczas strzelania z zamontowanym tłumikiem, konieczne jest stosowanie **WYŁĄCZNIE NOWEJ FABRYCZNEJ** amunicji płaszczowej. Do pistoletów Canik z tłumikiem **NIE UŻYWAJ** pocisków ołowianych, amunicji niskorykoszetującej lub z wymuszoną fragmentacją. Użycie takiej amunicji prowadzi do utraty gwarancji. Aby zapewnić bezpieczne i niezawodne działanie tłumika, zaleca się używanie nowej fabrycznej amunicji płaszczowej, która po wystrzeleniu nie osiąga prędkości dźwięku (subsonic). Prędkość początkowa amunicji poddźwiękowej jest mniejsza od prędkości dźwięku, zapewniając dla słuchu najbardziej przyjemną sygnaturę dźwiękową. Chociaż z broni marki Canik Arms można strzelać amunicją +P, z broni z zamontowanym tłumikiem należy strzelać **WYŁĄCZNIE** amunicją o standardowym ciśnieniu (**nie +P**). Używanie amunicji o niestandardowym ciśnieniu może prowadzić do uszkodzenia broni, obrażeń ciała lub śmierci. Przestrzegaj wszystkich instrukcji i ostrzeżeń dostarczonych przez producenta tłumika.

Copyright © 2024, Samsun Yurt Savunma ve Ticaret A.Ş. All rights reserved.

⚠ **UWAGA! 9: OKULARY OCHRONNE** Strzelanie z pistoletu z tłumikiem prowadzi do zmiany ciśnienia wewnątrz komory nabojowej. Może to powodować wokół pistoletu i tłumika większą ilość emitowanych cząstek prochu lub ołowiu. Podczas strzelania zawsze używaj okularów ochronnych. Strzelanie bez okularów strzeleckich może doprowadzić do obrażeń ciała lub śmierci.

⚠ **UWAGA! 10: OCHRONNIKI SŁUCHU** Tłumiki nie wyciszają całkowicie odgłosów wystrzału. Czynniki takie jak: rodzaj amunicji, środowisko strzelania, typ broni i sposób jej obsługi przyczyniają się do powstawania hałasu. Strzelając z użyciem tłumika, także należy nosić ochronniki słuchu.

⚠ **UWAGA! 11: BEZPIECZNIE UŻYTKOWANIE** Głośność strzałów oddanych z pistoletu z zamontowanym tłumikiem jest mniejsza, niż podczas strzelania bez użycia tłumika. Strzelec musi być przez to bardziej świadomy swojego otoczenia i kontrolować, czy w zasięgu strzału nie znajdują się ludzie i zwierzęta. Z uwagi na mniejszy hałas łatwo zapomnieć, że strzelamy z broni palnej, która może poważnie zranić,
doprowadzić do śmierci i zniszczenia mienia. Pamiętaj, że broń palna z zamontowanym tłumikiem jest tak samo niebezpieczna, jak broń bez tłumika i nadal należy przestrzegać zasad dotyczących bezpiecznego postępowania z bronią.

⚠ **WAŻNE**: Przed użyciem jakichkolwiek akcesoriów do broni należy zapoznać się z przepisami obowiązującymi w danym kraju.

⚠ **UWAGA! 12: EKSPOZYCJA NA OŁÓW** Użytkowanie lub czyszczenie broni/tłumika może skutkować ekspozycją na ołów i inne substancje, które mogą powodować uszkodzenia płodu, zaburzenia płodności i inne zagrożenia dla zdrowia. Zapewnij odpowiednią wentylację pomieszczenia i umyj dokładnie ręce po kontakcie z bronią, tłumikiem lub amunicją.

⚠ **UWAGA! 13: Przestrzegaj wszystkich instrukcji i ostrzeżeń dostarczonych przez producenta tłumika.**

Copyright © 2024, Samsun Yurt Savunma ve Ticaret A.Ş. All rights reserved.

Montaż i demontaż osłony gwintu lufy

⚠ **UWAGA!** Sprawdź, czy pistolet jest rozładowany zanim przystąpisz do demontażu. W tym celu postępuj zgodnie z krokami opisanymi w rozdziale **Rozładowywanie pistoletu**. Wyjmij magazynek z pistoletu i sprawdź, czy komora nabojowa jest pusta. Uwaga! Rozdział dotyczy wyłącznie modeli z lufą z gwintem.

Odkręć/dokręć osłonę gwintu lufy za pomocą dołączonego do zestawu klucza, tak jak pokazano na **Ilustracji #28**. Obróć klucz w lewo (gwint lewoskrętny), aby przykręcić osłonę.
Uwaga! Kierunek dokręcania/ odkręcania może różnić się w zależności od typu gwintu (metryczny/calowy). Gwint lewoskrętny (z oznaczeniami metrycznymi LH) dokręcamy w kierunku przeciwnym do ruchu wskazówek zegara i odkręcamy zgodnie z ruchem wskazówek zegara, jak pokazano na **Ilustracji #29**.

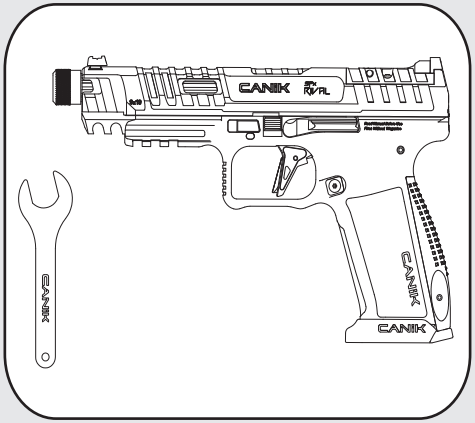

Ilustracja # 28

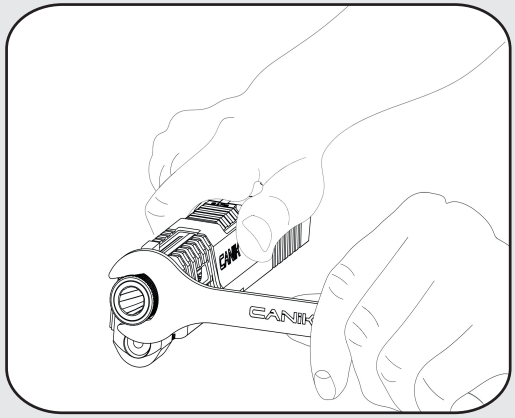

Ilustracja # 29

Copyright © 2024, Samsun Yurt Savunma ve Ticaret A.Ş. All rights reserved.

Czyszczenie i konserwacja

⚠ **UWAGA!** Zanim przystąpisz do czyszczenia broni sprawdź, czy pistolet jest rozładowany (zobacz rozdział Rozładowywanie pistoletu). Wyjmij magazynek z broni i sprawdź, czy komora nabojowa jest pusta.

⚠ **UWAGA!** Podczas czyszczenia broni należy korzystać ze środków ochrony oczu, jak okulary strzeleckie. Okulary chronią oczy przed środkami czyszczącymi oraz naprężonymi elementami, jak sprężyny, które mogą poluzować się podczas rozkładania broni.

1.Użyj wysokiej jakości zestawu do czyszczenia broni lub zestawu dołączonego do pistoletu (jeśli dotyczy). Postępuj zgodnie z instrukcją obsługi oraz z zaleceniami producenta zestawu i ostrzeżeniami dołączonymi do smarów i rozpuszczalników.
2.Postępuj zgodnie z krokami opisanymi w rozdziale **Częściowe rozkładanie broni**.
3.Aby wyczyścić lufę, wybierz szczotkę o odpowiednim kalibrze i przymocuj ją do wycioru.
4.Zwilż nylonową, wkręcaną szczotkę do czyszczenia przewodu lufy preparatem typu CLP, a następnie kilkukrotnie przeciągnij ją przez przewód lufy, od komory nabojowej do wylotu lufy.
5.Zdejmij szczotkę, przymocuj do wycioru ściereczkę i kilkukrotnie przeciągnij przez lufę, aby usunąć mechaniczne zanieczyszczenia.
6.Powtarzaj kroki, aż używana do czyszczenia ściereczka będzie czysta po wyjęciu z przewodu lufy. Aplikuj cienką warstwę preparatu typu CLP do przewodu lufy.
7.Usuń osady i zanieczyszczenia pozostałe po strzelaniu z zamka, zewnętrznej powierzchni lufy oraz elementów zamka za pomocą dołączonej szczotki i ściereczki. Nałóż cienką warstwę preparatu typu CLP na szyny szkieletu, spust, wnętrze zespołu wyrzutnika łusek, prowadnice zamka, blokadę iglicy oraz wnętrze komory zamkowej, gdzie znajduje się lufa.
8.Przetrzyj zewnętrzne powierzchnie miękką ściereczką zwilżoną olejem do broni.

⚠ **UWAGA!** KONSERWACJA POWIERZCHNI ZEWNĘTRZNEJ PISTOLETU. Nie używaj papieru ściernego do czyszczenia elementów broni palnej oraz urządzenia wylotowego. Materiały ścierne agresywniejsze niż Scotch Brite mogą uszkodzić precyzyjne powierzchnie styku pistoletu, powodując tarcie, które może prowadzić do nieprawidłowego działania broni lub tłumika. Niesprawna broń palna lub tłumik stanowią poważne zagrożenie, które może skutkować uszkodzeniem mienia, obrażeniami ciała lub śmiercią. Rozpuszczalniki należy stosować wyłącznie w dobrze wentylowanych pomieszczeniach, z dala od źródeł ognia. Nieprawidłowe użycie rozpuszczalników może spowodować obrażenia ciała, uszkodzenie mienia, a nawet śmierć.

Copyright © 2024, Samsun Yurt Savunma ve Ticaret A.Ş. All rights reserved.

⚠ Smarowanie

Jeżeli przewód lufy jest nawet częściowo zablokowany przez olej, smar lub jakikolwiek inny obiekt, wystrzał może spowodować uszkodzenie broni lub obrażenia strzelca i osób postronnych. Nie aplikuj smaru bezpośrednio na amunicję. Jeśli smar naruszy ładunek prochowy naboju, może nie dojść do zapłonu, ale energia spłonki może być wystarczająca, by wypchnąć nabój do przewodu lufy, gdzie może się zablokować. Wystrzelenie kolejnego naboju do niedrożnej lufy prowadzi do uszkodzenia broni i może spowodować obrażenia strzelca i osób postronnych. Używaj smaru zgodnie z zaleceniami. Użytkownik jest odpowiedzialny za właściwą pielęgnację i konserwację broni i amunicji.

⚠ Ostrzeżenie dotyczące modyfikacji oraz części zamiennych!

Akcesoria do personalizacji pistoletu CANiK Official Accessory Program oraz części zamienne powinny być zainstalowane przez wykwalifikowanego rusznikarza. Montaż akcesoriów innych niż akcesoria CANiK spowoduje utratę gwarancji i może prowadzić do uszkodzenia broni, obrażeń ciała lub śmierci. Użytkownik ma obowiązek upewnić się, czy wszystkie zakupione części są przeznaczone do danego modelu pistoletu oraz że są one prawidłowo zamontowane i że zarówno części oryginalne, jak i zamienne nie zostały zmodyfikowane. Pistolet jest skomplikowanym, precyzyjnym narzędziem składającym się z wielu części, które muszą być odpowiednio połączone z innymi częściami, aby zapewnić prawidłowe i bezpieczne działanie. Nieprawidłowe złożenie pistoletu lub użycie nieprawidłowych lub zmodyfikowanych części może skutkować uszkodzeniem broni, niebezpieczeństwem dla użytkownika, obrażeniami ciała lub śmiercią użytkownika i innych osób na skutek usterki. Prace rusznikarskie (lub przynajmniej weryfikację wszelkich prac nieprzeprowadzonych przez rusznikarza) należy zlecić wykwalifikowanemu rusznikarzowi.

Copyright © 2024, Samsun Yurt Savunma ve Ticaret A.Ş. All rights reserved.

Gwarancja

Gwarancja CANiK traci ważność w przypadku, gdy:

1.Użytkownik nie przestrzega zaleceń zawartych w instrukcji obsługi.
2.Dokonano modyfikacji pistoletu SFx RIVAL lub jakichkolwiek jego części.
3.Doszło do uszkodzeń spowodowanych korozją, nieprawidłowym użytkowaniem, nadużyciem lub nieprawidłową konserwacją.
4.Pistolet SFx RIVAL został rozłożony/złożony w sposób wykraczający poza zakres instrukcji obsługi.
5.Użyto amunicji uszkodzonej, elaborowanej, modyfikowanej, o podwyższonym ciśnieniu lub amunicji niewłaściwego kalibru.
6.Pistolet SFx RIVAL był wynajmowany na strzelnicy lub używany w podobny sposób.
7.Używano innych akcesoriów niż oficjalne akcesoria CANiK.

Copyright © 2024, Samsun Yurt Savunma ve Ticaret A.Ş. All rights reserved.

Gwarancja nie obejmuje zgubienia, kradzieży, celowego uszkodzenia, korozji, zaniedbania, nadużycia lub nierozsądnego użytkowania, niewłaściwego użytkowania, wad lub usterek wynikających z niewłaściwego użytkowania, uszkodzenia amunicji, użycia wadliwej lub niewłaściwej amunicji, zaniedbania konserwacji, montażu części niefabrycznych, przeróbek lub modyfikacji broni, rozkładania wykraczającego poza instrukcje rozkładania zawarte w instrukcji obsługi (jeśli dotyczy), zwykłego zużycia, nadużyć o charakterze kryminalnym, zaniedbania, użytkowania pod wpływem narkotyków lub alkoholu lub uszkodzeń kosmetycznych, które nie wpływają negatywnie na działanie produktu. W maksymalnym zakresie dozwolonym przez obowiązujące przepisy prawne, CANiK oraz pracownicy firmy, pośrednicy, dystrybutorzy i partnerzy nie udzielają i nie są uprawnieni ani upoważnieni do udzielania jakiejkolwiek gwarancji, wyraźnej ani dorozumianej, dla pistoletów SFx RIVAL, **W TYM MIĘDZY INNYMI GWARANCJI PRZYDATNOŚCI HANDLOWEJ ORAZ PRZYDATNOŚCI DO OKREŚLONEGO CELU**. Jedyną ograniczoną gwarancją udzielaną jest gwarancja producenta CANiK, zgodnie z warunkami i ograniczeniami określonymi w instrukcji obsługi. Żadne postanowienia zawarte w niniejszej instrukcji nie mogą być interpretowane jako dorozumiana ani wyraźna gwarancja ze strony CANiK wykraczająca poza przedstawione powyżej warunki.

Przechowywanie

Przed schowaniem pistoletu należy go dokładnie wyczyścić i lekko nasmarować. Wszystkie odsłonięte powierzchnie należy pokryć cienką warstwą wysokiej jakości oleju do broni. Nadmiar smaru należy usunąć. Przewód lufy należy wyczyścić przy pomocy wycioru i ściereczki, tak aby był suchy i pozbawiony niedrożności (po wyjęciu pistoletu i przed rozpoczęciem strzelania).
PRZED SCHOWANIEM PISTOLETU NALEŻY UPEWNIĆ SIĘ, ŻE JEST ROZŁADOWANY. BROŃ I AMUNICJĘ NALEŻY PRZECHOWYWAĆ ODDZIELNIE, W MIEJSCU NIEDOSTĘPNYM DLA DZIECI. BROŃ I AMUNICJĘ NALEŻY PRZECHOWYWAĆ W SEJFIE. ZAPOZNAJ SIĘ Z PRZEPISAMI OBOWIĄZUJĄCYMI W TWOIM MIEJSCU ZAMIESZKANIA, DOTYCZĄCYMI BEZPIECZNEGO PRZECHOWYWANIA BRONI PALNEJ I AMUNICJI.

Copyright © 2024, Samsun Yurt Savunma ve Ticaret A.Ş. All rights reserved.

SFx RIVAL Widok rozstrzelony

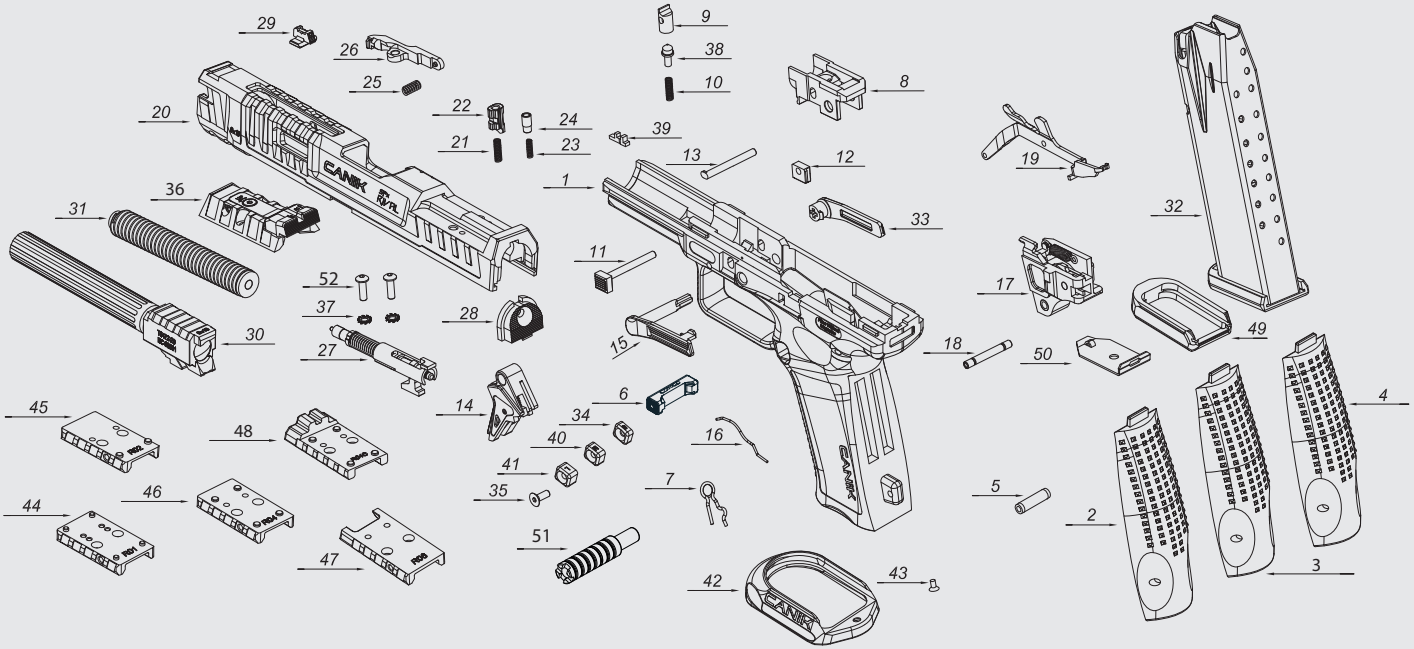

Zawartość zestawu może się różnić w zależności od modelu.

Uwaga: Interfejsy celownika optycznego o numerach 3 i 5 są sprzedawane oddzielnie.

Copyright © 2024, Samsun Yurt Savunma ve Ticaret A.Ş. All rights reserved.

SFx RIVAL Widok rozstrzelony

Nr	Opis	#Kod
1	Szkielet	C55.82-01ops1
2	Tylny panel rękojeści (S)	C55.82-04
3	Tylny panel rękojeści (M)	C55.82-04ops1
4	Tylny panel rękojeści (L)	C55.82-04ops2
5	Trzpień tylnego panelu	C55.56-05
6	Zatrzask magazynka	C55.53-06ops1
7	Sprężyna zatrzasku magazynka	C55.34-07
8	Blok ryglowy	C55.56-08ops1
9	Dźwignia blokady/bezpiecznika	C55.56-09
10	Sprężyna dźwigni blokady/bezpiecznika	C55.34-10
11	Przycisk do rozkładania broni	C55.56-11
12	Element przycisku do rozkładania broni	C55.56-12
13	Trzpień dźwigni blokady	C55.56-14
14	Język spustowy	C55.95-K110
15	Lewa dźwignia blokady zamka	C55.56-17ops3
16	Sprężyna dźwigni blokady zamka	C55.56-18
17	Zespół wyrzutnika łusek	C55.56-K120
18	Trzpień wyrzutnika łusek	C55.56-28
19	Spust	C55.42-29
20	Zamek	C55.95-32
21	Sprężyna blokady iglicy	C55.34-33ops1
22	Blokada iglicy	C55.34-34
23	Sprężyna trzpienia pazura wyciągu	C55.34-35
24	Trzpień pazura wyciągu	C55.34-36
25	Sprężyna pazura wyciągu	C55.34-37
26	Pazur wyciągu	C55.34-38
27	Zespół iglicy	C55.34-K210
28	Płytka oporowa	C55.56-46
29	Muszka	C55.53-52
30	Lufa	C55.95-54
31	Zespół sprężyny powrotnej	C55.42-K230
32	Magazynek	C55.34-K300ops1
33	Prawa dźwignia blokady zamka	C55.56-70ops3
34	Przycisk zwalniania magazynka (S)	C55.53-71ops2
35	Sruba zatrzasku magazynka	C55.53-72
36	Zespół regulowanej szczerbinki	C55.95-K240
37	Podkładka zabezpieczająca	C55.53-78
38	Zapadka przycisku do rozkładania broni	C55.56-80
39	Zapadka sworznia dźwigni blokujacej	C55.56-81
40	Przycisk zwalniania magazynka (M)	C55.53-71
41	Przycisk zwalniania magazynka (L)	C55.53-71ops1
42	Mag-Well	C55.82-76ops13
43	Mag-Well śruba M3X6 T10	C55.53-72ops1
44	Interfejs celownika optycznego #R1	C55.95-75
45	Interfejs celownika optycznego #R2	C55.95-75ops1
46	Interfejs celownika optycznego #R4	C55.95-75ops3
47	Interfejs celownika optycznego #R6	C55.95-75ops5
48	Interfejs celownika optycznego #R4C	C55.95-75ops6
49	Stopka magazynka +0	C55.82-64ops5
50	Zatrzask stopki magazynka +0	C55.34-62ops4
51	Dźwignia przeładowania	C55.53-76
52	Śruba podstawy szczerbinki	C55.53-74

Zawartość zestawu może się różnić w zależności od modelu.

Uwaga: Interfejsy celownika optycznego o numerach 3 i 5 są sprzedawane oddzielnie.

Copyright © 2024, Samsun Yurt Savunma ve Ticaret A.Ş. All rights reserved.

Wszelkie prawa związane z informacjami i oświadczeniami, w tym projektami i ilustracjami zawartymi w niniejszej instrukcji obsługi, są własnością firmy Samsun Yurt Savunma Sanayi ve Ticaret A.Ş. i są prawnie zastrzeżone. Bez uprzedniej pisemnej zgody Samsun Yurt Savunma Sanayi ve Ticaret A.Ş. niniejsza instrukcja obsługi i zawarte w niej treści nie mogą być kopiowane, publikowane, rozpowszechniane, przesyłane w jakikolwiek sposób, wynajmowane, modyfikowane, udostępniane w ramach podlicencji ani wykorzystywane do jakichkolwiek celów.

CANiK jest zarejestrowanym znakiem towarowym firmy Samsun Yurt Savunma Sanayi ve Ticaret A.Ş

CANiK ACADEMY

Instrukcja obsługi została zatwierdzona przez CANiK ACADEMY.

CANiK
SUPERIOR FIREARMS

C55.95-KK-PL

www.canik.com